Masz wrażenie, że koszty utylizacji odpadów są zbyt duże i nie przynoszą Ci żadnych korzyści?

Czy wraz z utylizacją uciążliwego odpadu utylizujesz również swoje pieniądze?

Najwyższy czas to zmienić!

Szukasz sprawdzonych i wydajnych rozwiązań?

Proponujemy Ci taką technologię utylizacji pierza, która nie zrujnuje Twojego budżetu. Przestań płacić za odpady a zacznij na nich zarabiać.

Wydaje Ci się to niemożliwe? Widocznie nie trafiłeś jeszcze na nasze rozwiązania dla Twojego przemysłu.

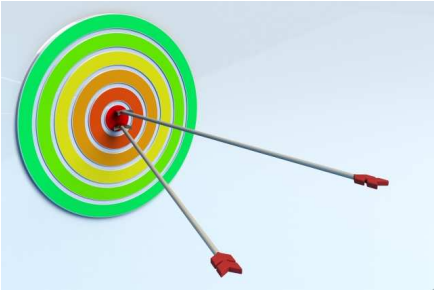

Czytaj dalej a dowiesz się jak nie tracić cennego odpadu.

Dlaczego cennego? Zastanawiasz się jak odpad może być cenny? Przejrzyj swoje faktury, które płacisz za jego utylizację. Widzisz tylko operacje obciążające Twoje konto. Nie chcesz przecież tracić. My wiemy, że chcesz zarabiać. Dlatego proponujemy Ci rozwiązanie, dzięki któremu będziesz **zarabiać jeszcze więcej**.

Zanim dowiesz się jak zyskać na utylizacji odpadów, zapoznaj się z naszą historią.

Jesteśmy firmą inżynierską, która może pochwalić się sporymi sukcesami na rynku polskim. Zajmujemy się projektowaniem i wykonywaniem instalacji zgazowania z wytwarzaniem energii. Razem z firmą MTF Sp. z o.o. wdrożyliśmy kilka nowoczesnych i zaawansowanych rozwiązań. Nasi klienci chwalą sobie jakość wykonania i niezawodność naszych instalacji.

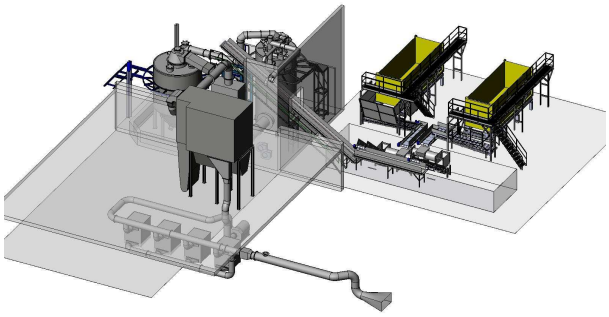

Chcesz wiedzieć więcej? Odwiedź naszą stronę www.qenergy.pl

Nasza najnowsza instalacja od sierpnia 2009 roku pracuje w zakładzie Indykpolu w Olsztynie. Służy do utylizacji trudnego odpadu, jakim są pióra indycze. Dzięki unikalnemu projektowi komory zgazowania, pióra zostają zgazowane a wynikiem tego procesu jest wytwarzanie pary technologicznej. Wytworzona para zaspokaja w większości zapotrzebowanie zakładu na ten czynnik. Dzięki naszej instalacji Indykpol pozbył się starych i wysłużonych kotłów węglowych. Co za tym idzie, nie musi już płacić coraz wyższych cen za węgiel. Dodatkowo odpad, który był uciążliwym problemem stał się teraz darmowym surowcem do produkcji pary.

Czy widzisz teraz jak można zarabiać na odpadzie?

Jesteś mądrym i rozważnym inwestorem, dlatego wiemy, że dzięki naszej instalacji odkryjesz nowe źródła dochodów.

„Indykpol nie poprzestał na utylizacji tylko pierza ze swojej produkcji, zarabia znacznie więcej, gdyż podpisał umowy z okolicznymi ubojniami drobiu. Teraz to one płacą Indykpolowi za utylizację ich pierza, a Indykpol ma wystarczającą ilość surowca do produkcji pary."

Trzy kroki do nowej technologii

Zanim zrobisz obliczenia swoich przyszłych zysków dowiedz się dlaczego powinieneś wybrać naszą technologię? W naszej firmie nazywamy to zasada „trzech kroków". Tak naprawdę kroki są cztery, ale o tym czwartym dowiesz się na końcu.

Krok pierwszy:

Nasza instalacja istnieje naprawdę i od 2009 roku doskonale się sprawdza. Oczywiście od momentu jej uruchomienia, wprowadziliśmy kilka poprawek, ale to tylko pogłębiło naszą wiedzę na temat zgazowania pierza. Przez ten czas dopracowaliśmy kilka szczegółów, a wyniesione doświadczenia pozwolą na realizowanie jeszcze lepszych

projektów. Nie zapominaj, że nasze projekty wykonujemy pod konkretne zamówienie, dlatego dokładamy wszelkich starań o zadowolenie klienta.

No i najważniejsze: ponieważ instalacja istnieje, możesz umówić się z nami na jej osobiste obejrzenie!

Krok drugi:

Oferowana przez nas instalacja jest w pełni zautomatyzowana. Dzięki temu można łatwo kontrolować proces i szybko wpływać na jakość wytwarzanego gazu. Instalacja w Olsztynie utylizuje 10 000 ton pierza rocznie, wytwarzając przy tym moc cieplną na poziomie 3.5 MW.

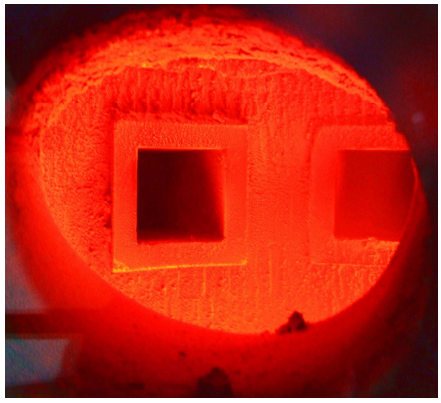

Krok trzeci:

Masz możliwość rozbudowy systemu zgazowania tak aby otrzymać energię elektryczną i cieplną. Dzięki temu Twój zakład stanie się praktycznie samo wystarczalny!

Możesz również odsprzedać energię elektryczną, zyskać *„zielone certyfikaty”* albo... Jest tyle możliwości.

My wiemy, że Ty znalazłeś już kilka sposóbów na wykorzystanie naszej technologii do powiększenia swoich zysków!

Pieniądze pieniędzmi… ale o środowisko naturalne trzeba dbać!

Wiemy, że zależy Ci na ochronie środowiska naturalnego. Nam też.

Dlatego nasze instalacje są projektowane w taki sposób, aby spełniały najbardziej rygorystyczne wymagania stawiane spalarniom odpadów przez Unię Europejską. Wieloletnie prace badawcze nad przekształcaniem odpadów organicznych umożliwiły konstrukcję generatora do zgazowania paliwa stałego. Testy na pracujących instalacjach potwierdziły, że proces powoduje bardzo niską emisję zanieczyszczeń.

Krok czwarty:

Skontaktuj się z nami. Opowiedz o swojej produkcji i o tym czego oczekujesz od naszej instalacji. Za darmo przedstawimy wstępną ofertę naszej nowatorskiej technologii przygotowanej specjalnie dla Ciebie.

www.qenergy.pl
e-mail: qenergy@qenergy.pl
tel. +48 22 621 11 88